YSF Серия

Размеры

YSF 60-100

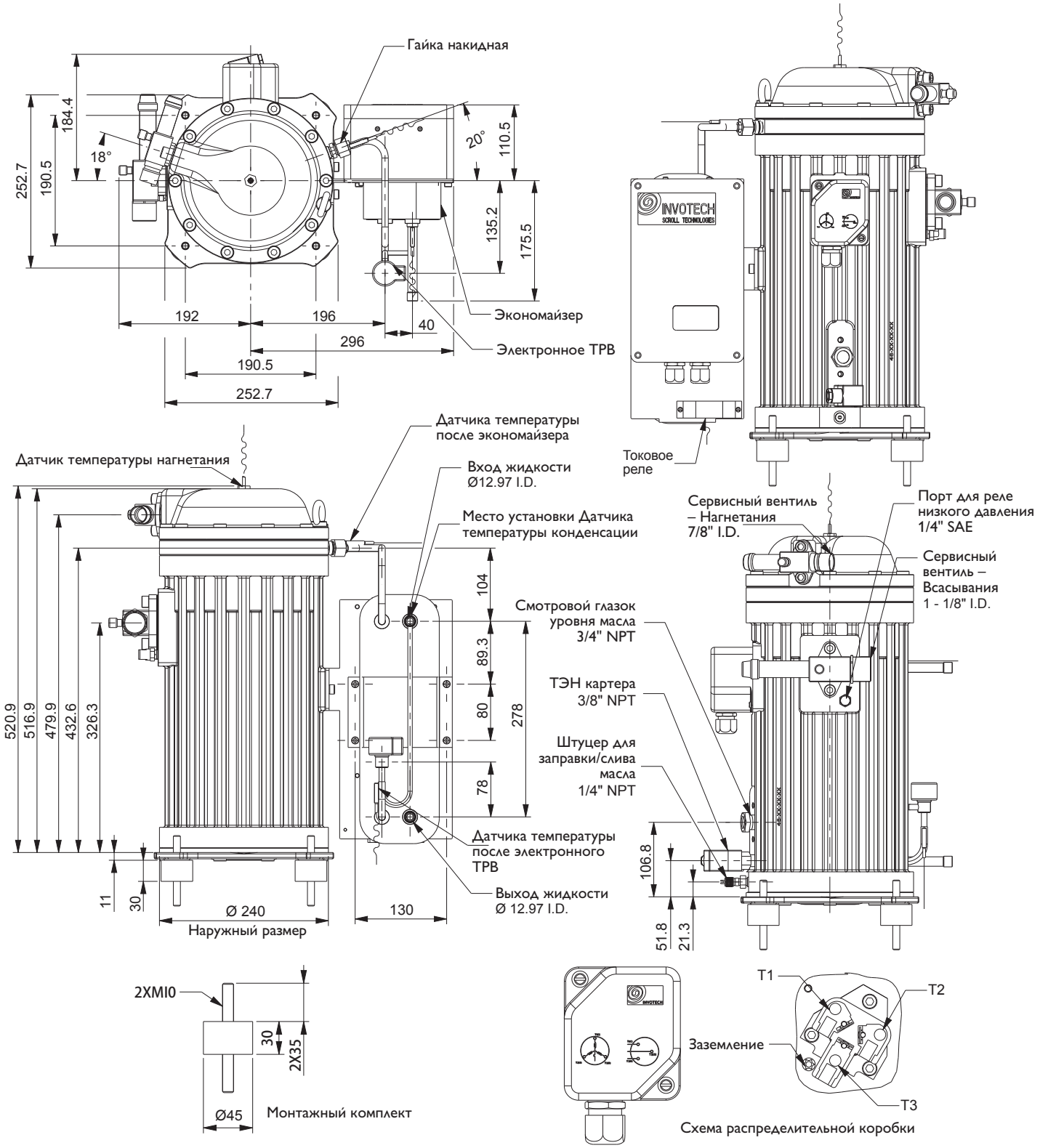

YSF Серия

Размеры
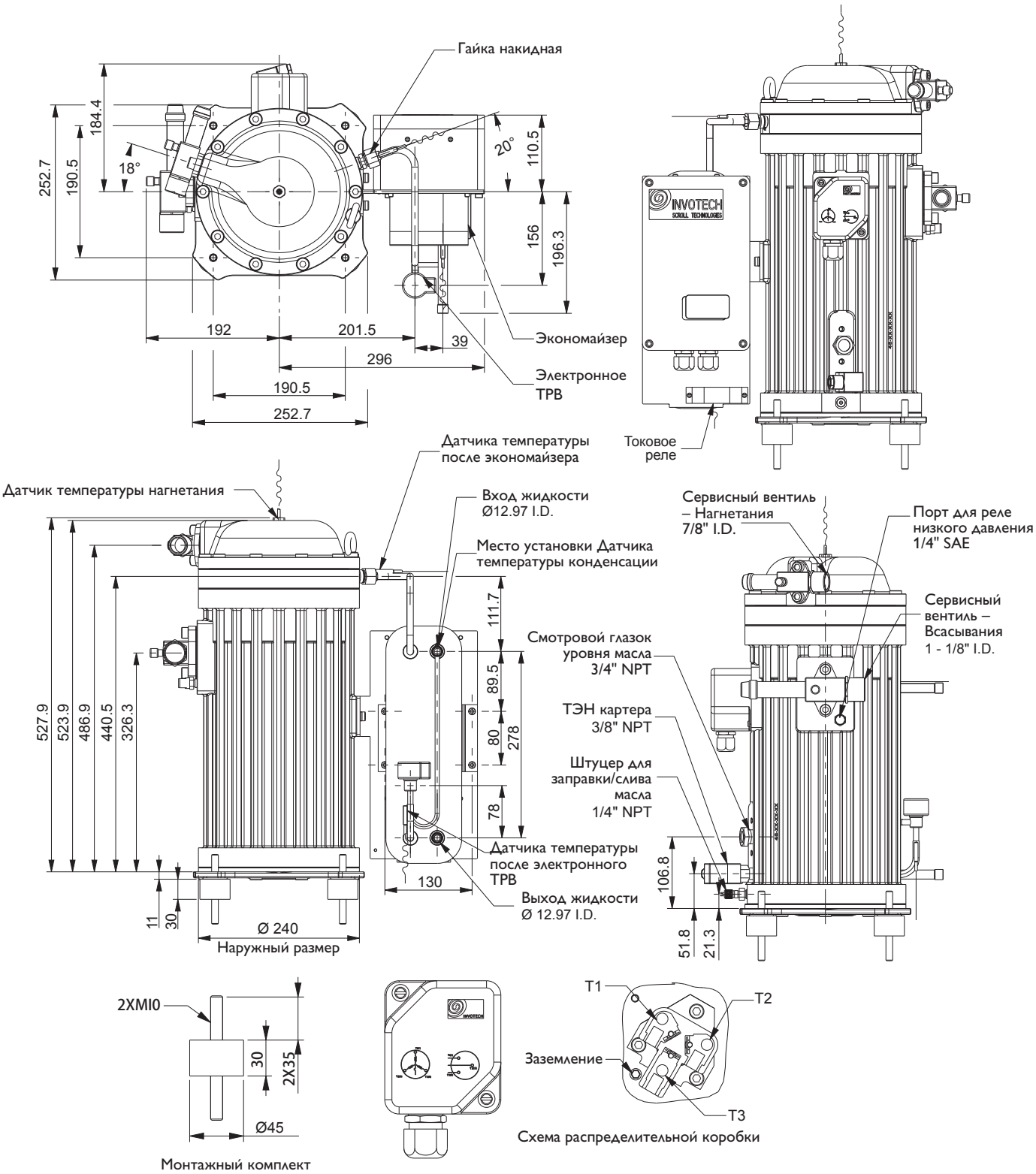
YSF125